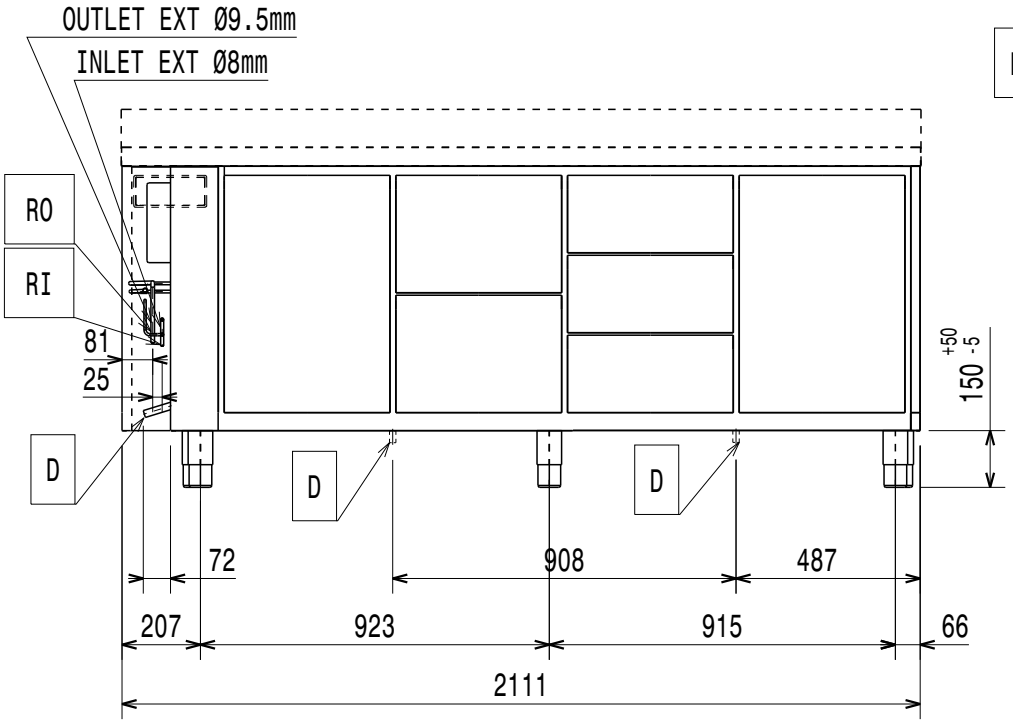

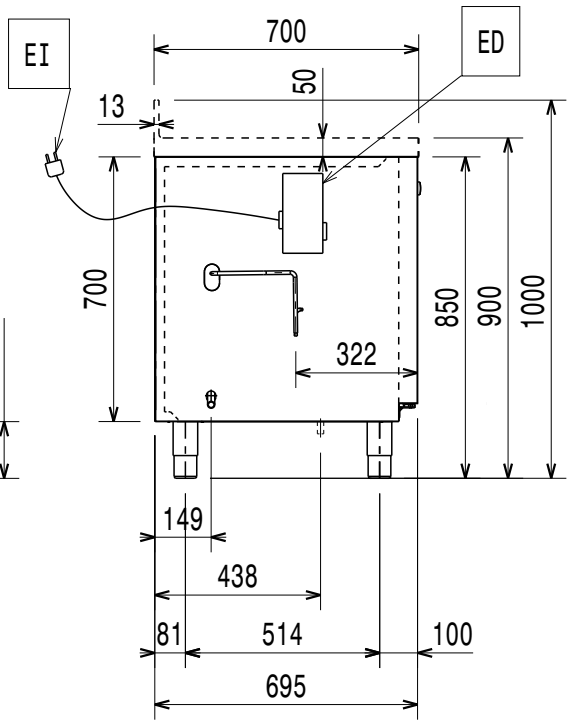

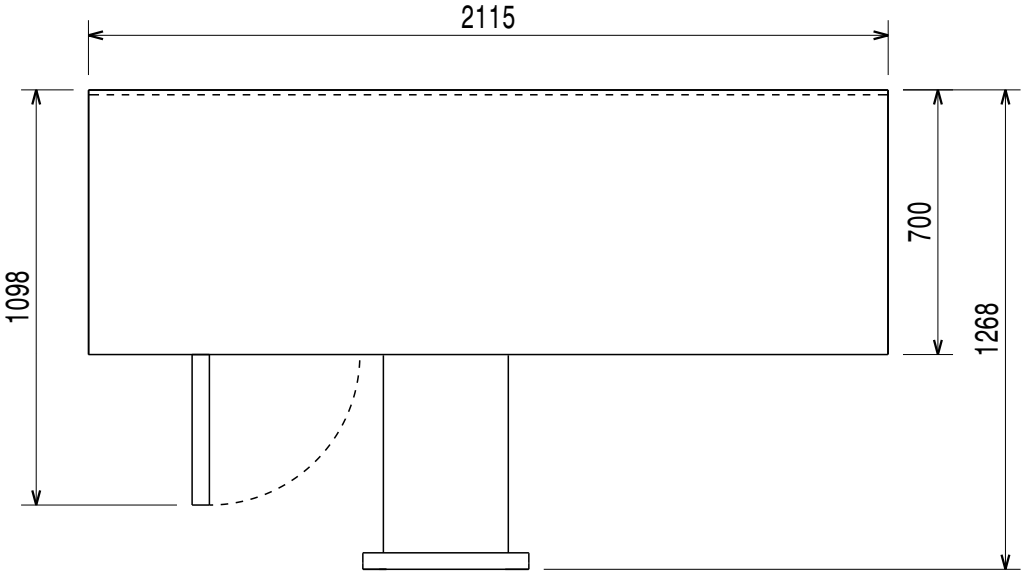

Doc.Nr.IDR-595R332