Masszeichnung

Gasherd **GH9 / 4F-GB-S-01**

[Art. 406392004]

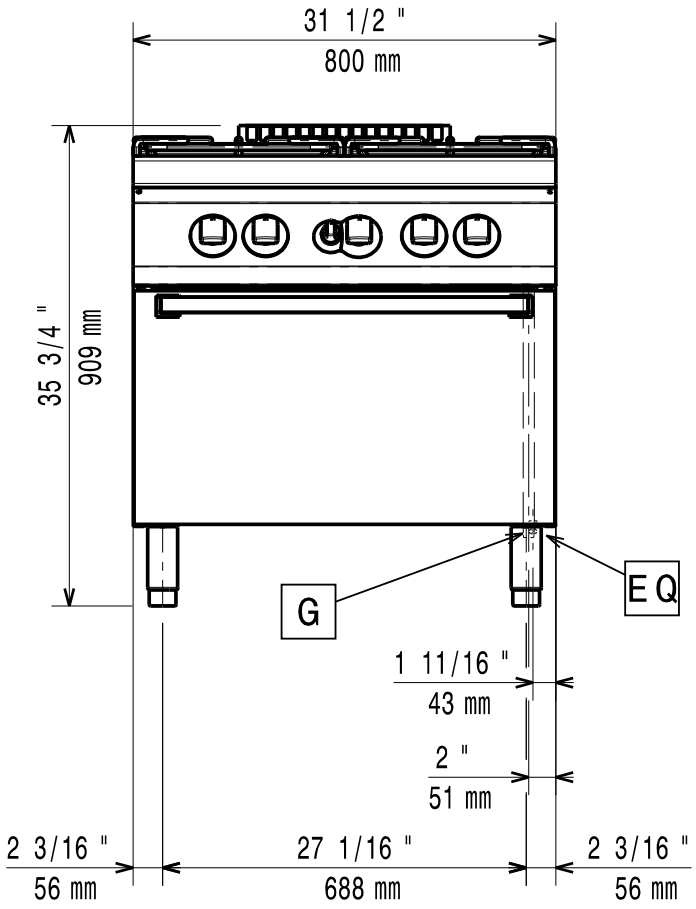

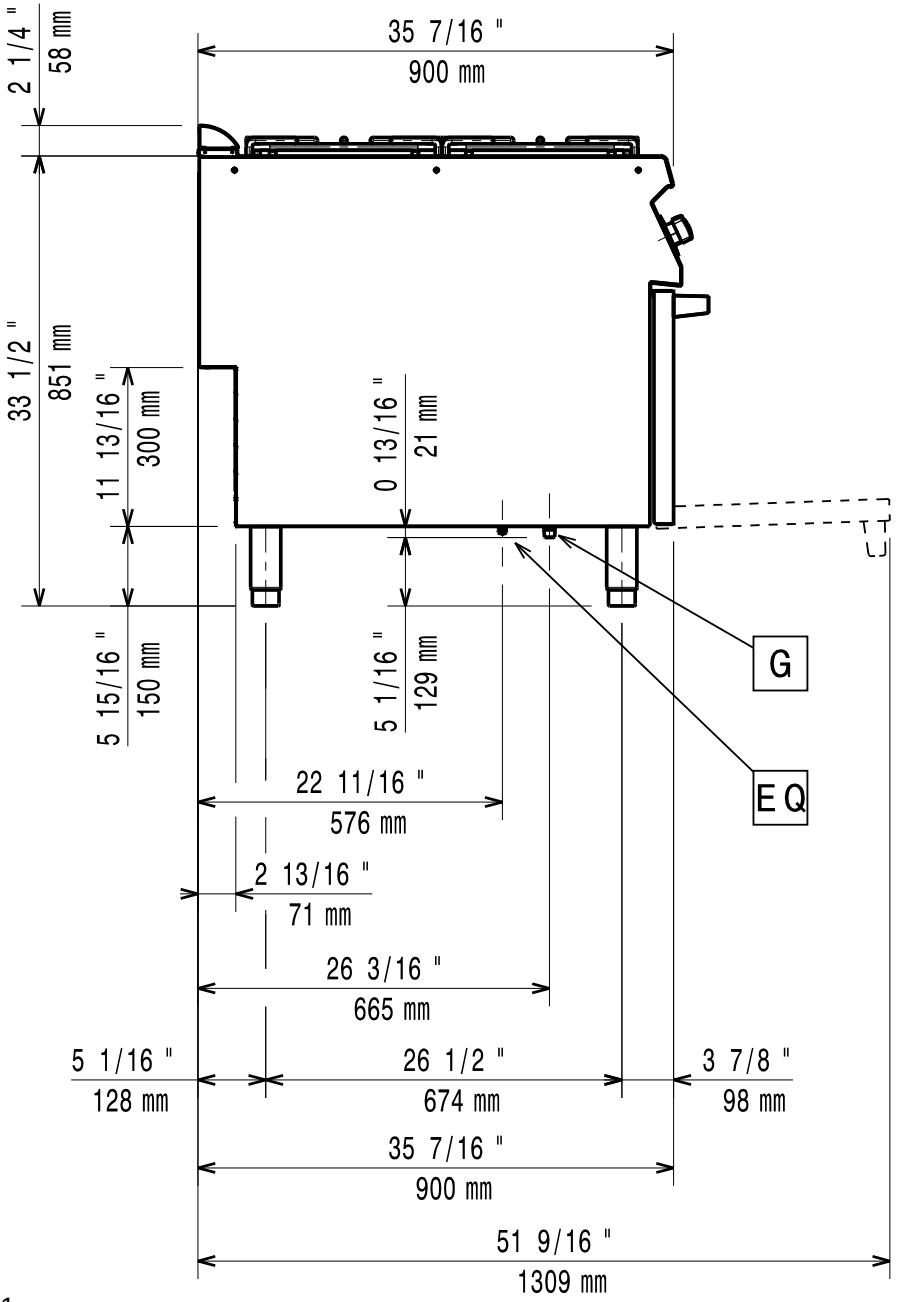

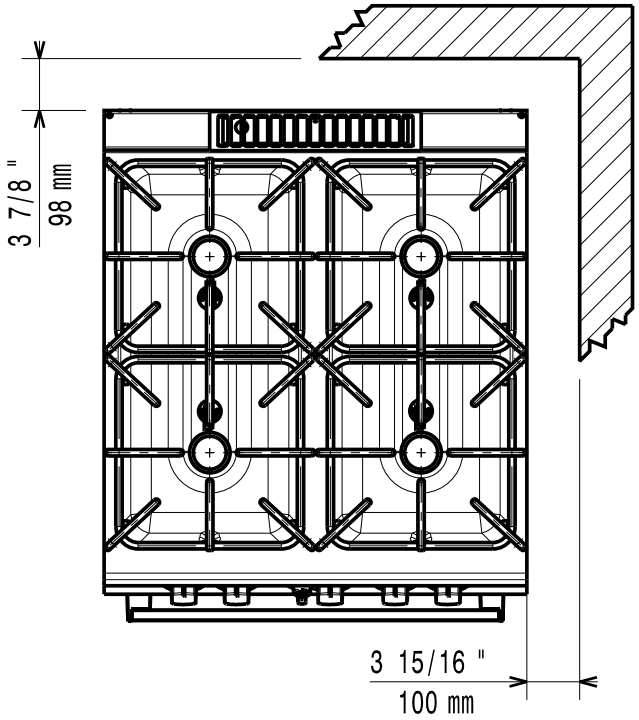
3 7/8 "
98 mm
3 15/16 "
100 mm