Masszeichnung

Haubenspülmaschine **H8 DD**

[Art. 406505108]

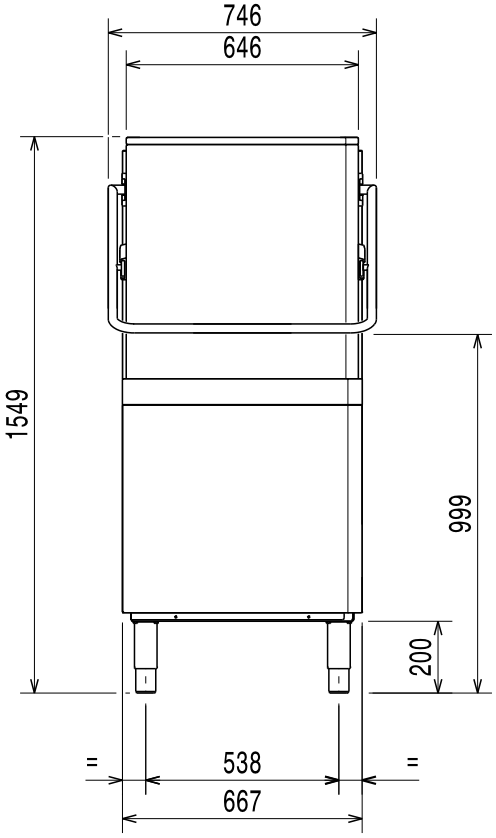

Vorderansicht

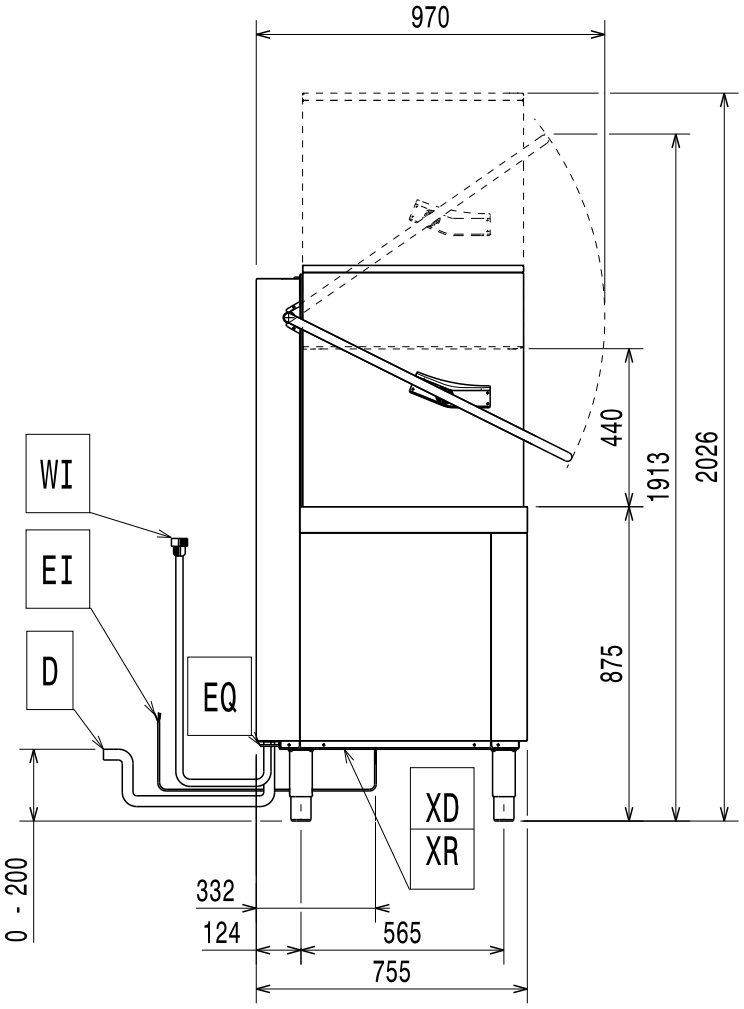

Seitenansicht

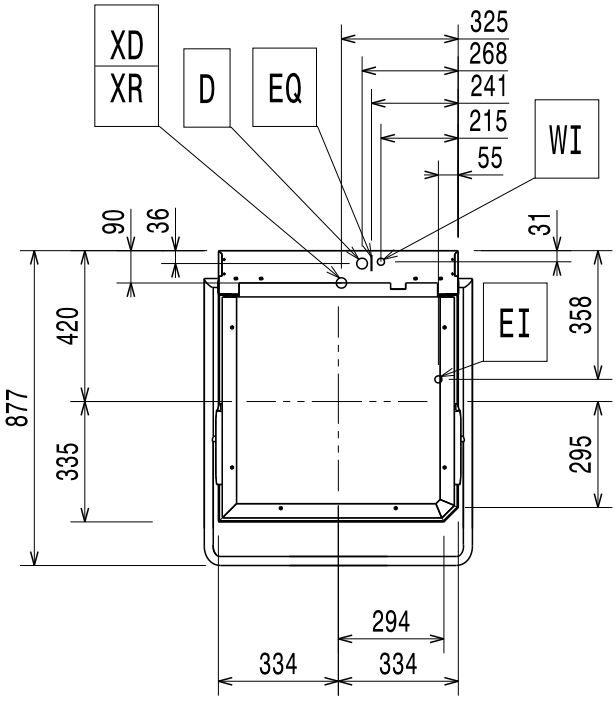

Draufsicht

595669200