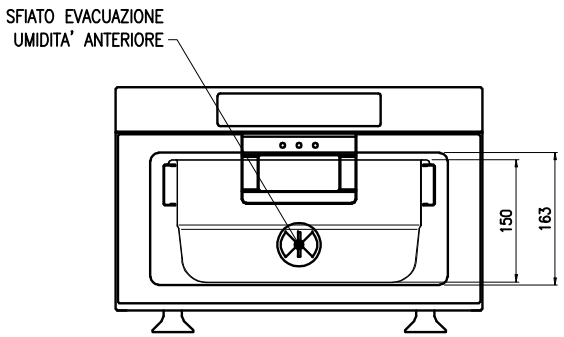

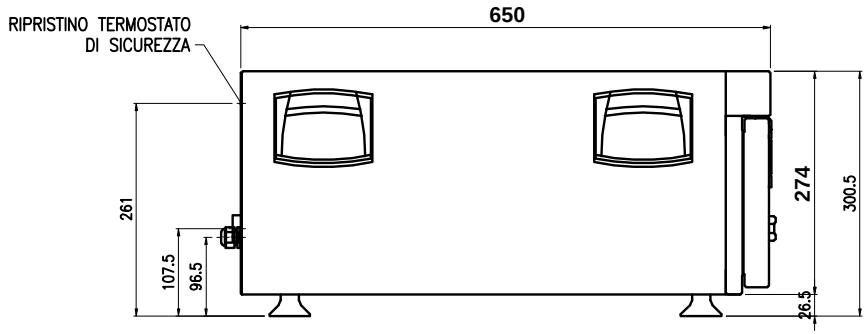

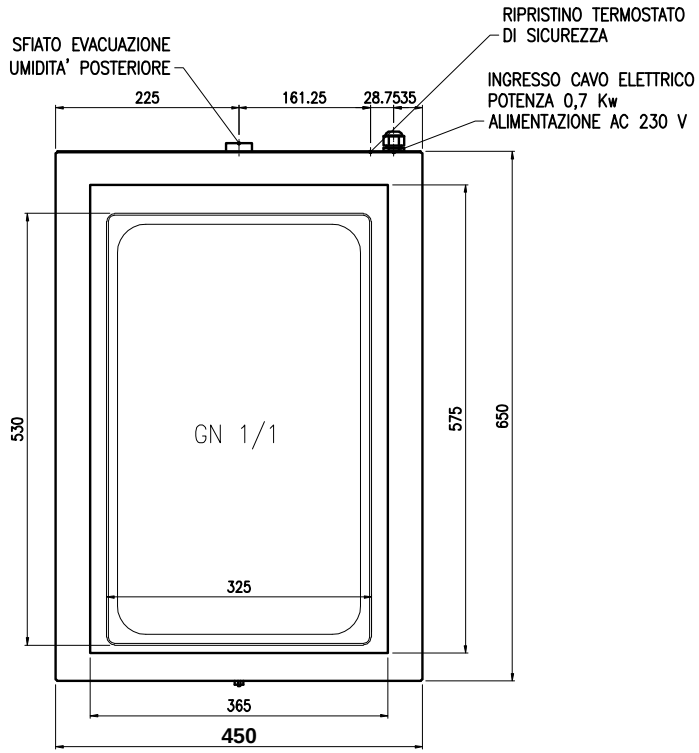

Masszeichnung

Warmhalteschubladen HSW 001 E

[Art. 437030001]

POS	DENOMINAZIONE	PZ.	CODICE

MAT.:	FINITURA:	SVILUPPO	QUANTITA':	PESO	DISEGNATO: Samuele	DATA: 31.07.2017	ORDINE:
DENOMINAZIONE: CSD-HSW 001 E 17 DATI TECNICI		CODICE		REV	CONTROLLATO	SCALA: 1:9	
		CODICE PREC.		REV	TOLLERANZE GENERALI DIMENSIONI < 150mm ± 0.5mm DIMENSIONI > 150mm ± 1 mm ANGOLI NON QUOTATI 90° ± 30'		

LEGENDA	REV	MODIFICHE	DATA	DIS.	CONTR.
PIEGATURA					
PIEGATURA CONTRARIA					
SENSO SATINATURA					
SENSO SATINATURA PARTE OPPOSTA					
QUOTA SOTTO CONTROLLO					
SUPERFICIE IN VISTA					

QUESTO DISEGNO E' DI NOSTRA PROPRIETA' E NON PUO' ESSERE USATO O RIPRODOTTO SENZA LA NOSTRA AUTORIZZAZIONE